Набор LEGO Mindstorms 9797

Перед вами набор LEGO Mindstorms 9797, в состав которого входят 431 детали.

Детали образуют 5 больших групп.

Электронные компоненты

- собственно NXT
- датчики
- сервоприводы и
- соединительные кабеля

Шестеренки, колеса и оси

Соединительные элементы

Конструкционные элементы

- балки
- блоки
- пластины

Специальные детали

- цветные шары и
- фигурки человечков

Электронные компоненты

	Сам микропроцессорный модуль NXT с батарейным блоком.

 Три мотора со встроенными датчиками поворота	
 В базовый набор входят четыре датчика	Ультразвуковой датчик (датчик расстояния) 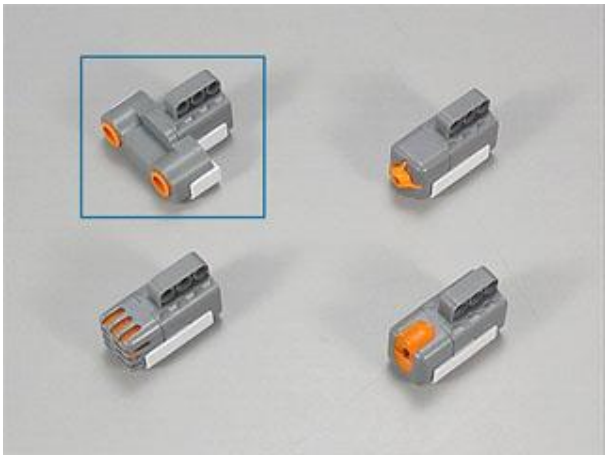 Датчик касания 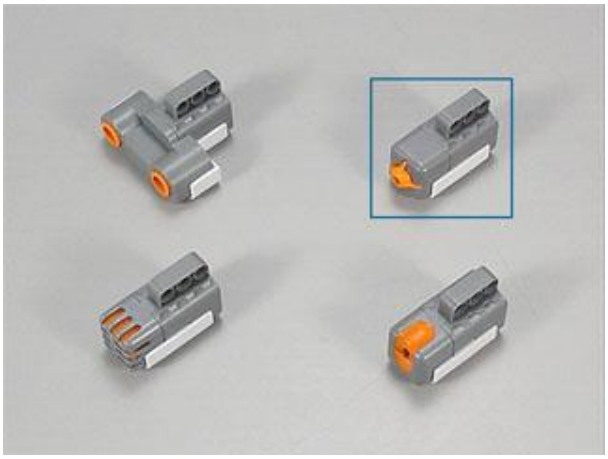 Датчик звука - микрофон

	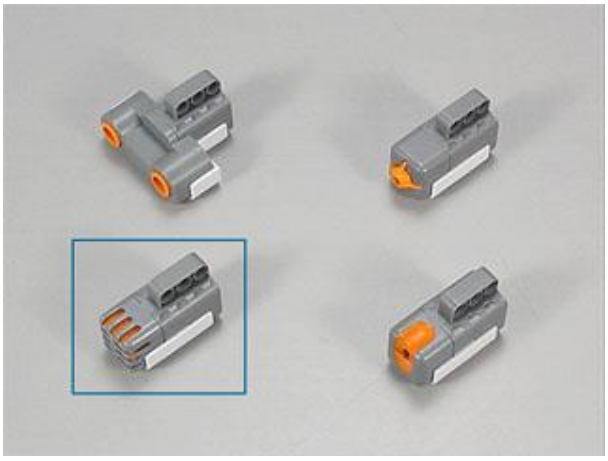 Датчик освещенности 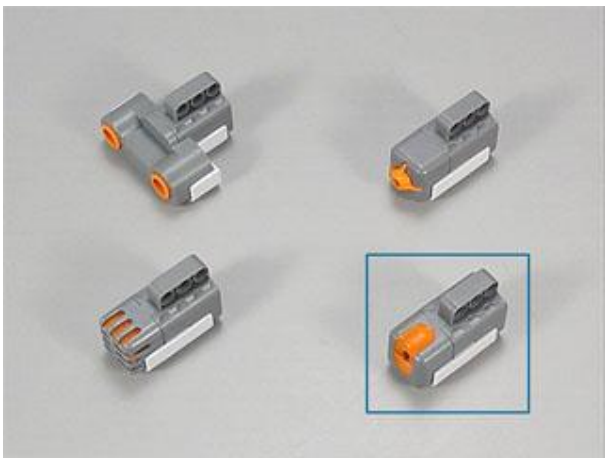
 Комплект соединительных кабелей	USB кабель для подключения NXT к компьютеру Соединительные кабеля разной длины для подклучения датчиков и сервоприводов к NXT

	 Кабель-переходник для подключения датчиков старого образца (совместимых с RCX) к NXT
 Три лампочки	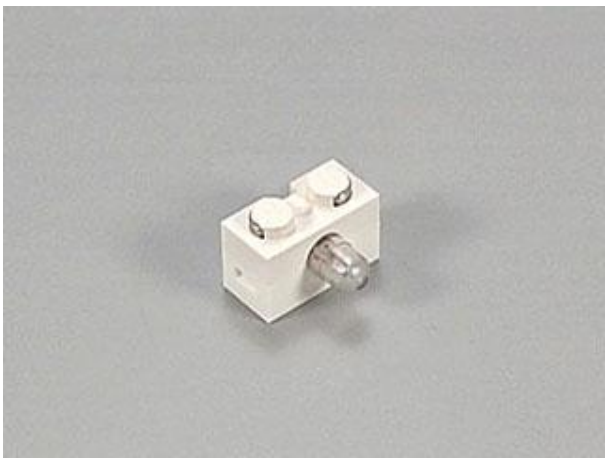 Лампочки подключаются в выходным портам A, B и C NXT

Шестеренки колеса и оси

В комплект входит набор шестернок различного размера и назначения и резиновых колец.	
В наборе присутствуют и разнообразные оси.	
Набор втулок для осей	

Колеса с шинами и шкивы различного диаметра.	

Соединительные элементы

Ориентирующие соединители	
Цилиндрические фиксаторы	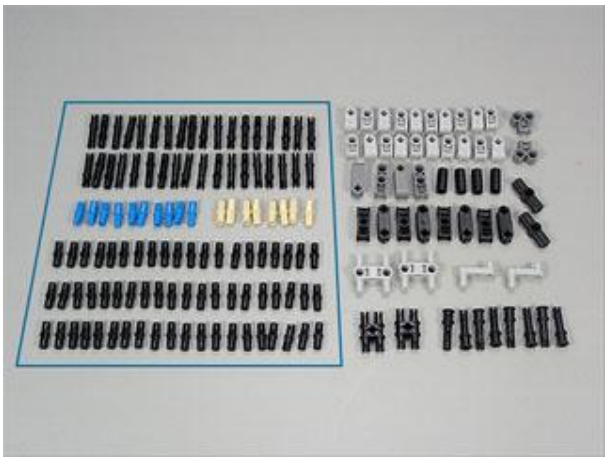

Комбинированные соединители	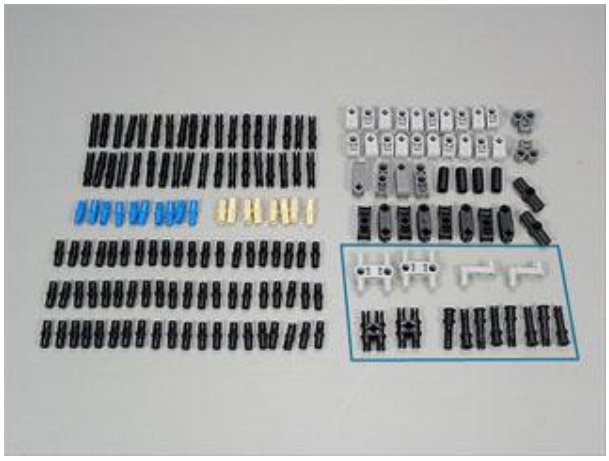

Конструкционные элементы

Технические балки	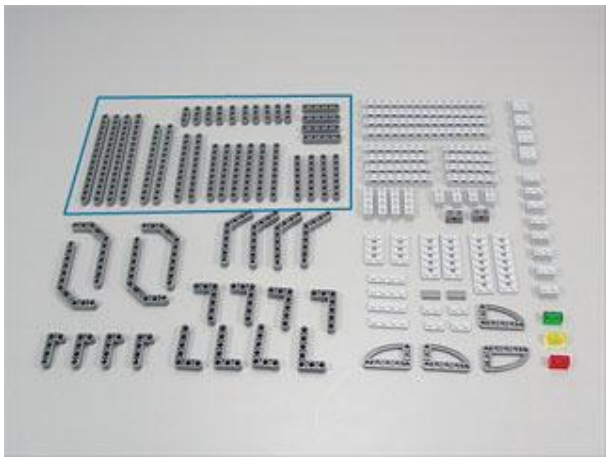
Балки с креплением	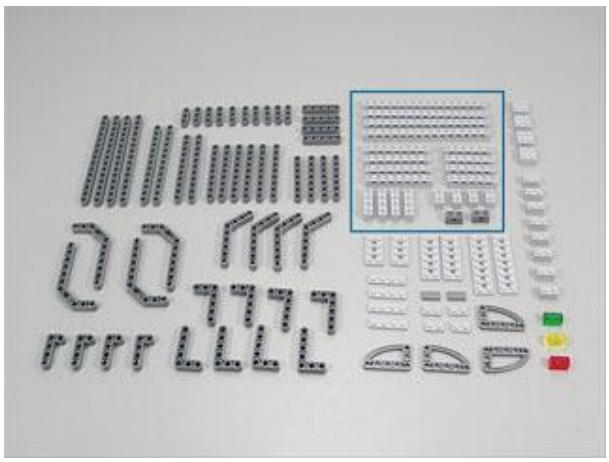

Блоки LEGO	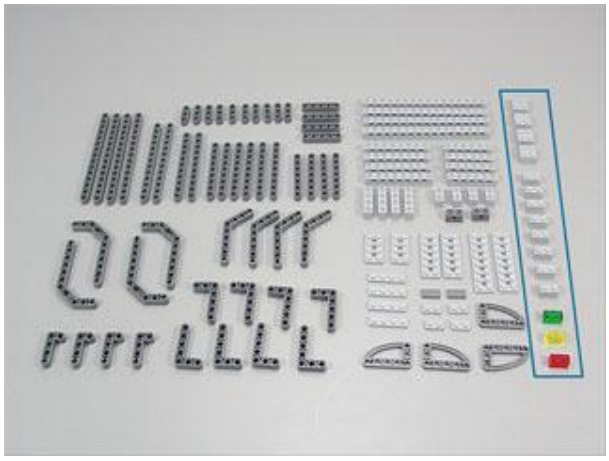
Угловые балки	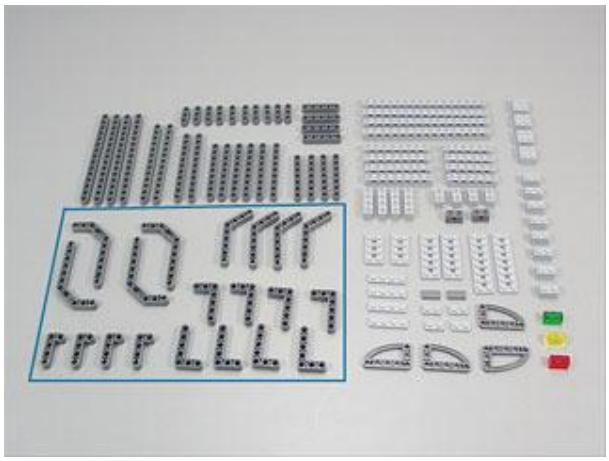
Пластины различной формы и размеров	

Специальные детали

Цветные шарики	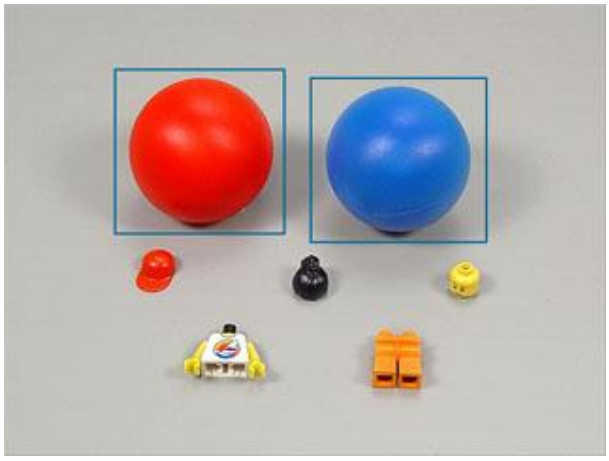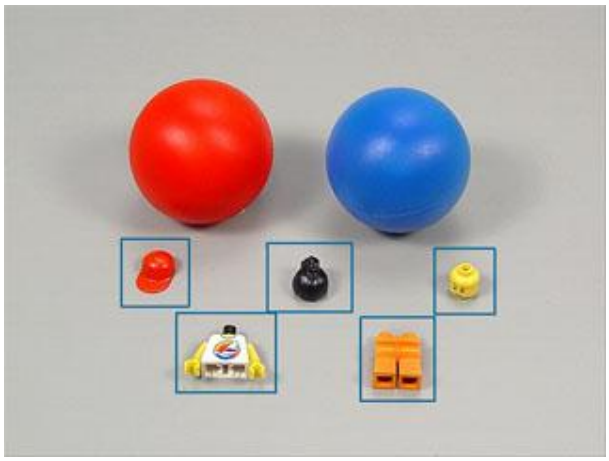
Фигурки человесков